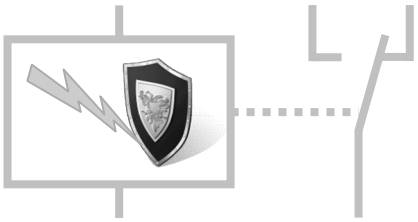

Überspannungsschutz BSA-F 160 (3+1)

Die Geräte der Serie BSA-F wurden entwickelt um, gegen die Auswirkungen der indirekten Blitzentladung und Induktionsspannung zu schützen. Sie bieten Schutz im Zonenübergang 1-2 nach IEC 62305.

Die BSA-F 160 (3+1) bestehen aus drei BSA-F 40 und einem BSB-F 40 zum Schutz von dreiphasigen TT-Netzen, N-PE ist galvanisch getrennt.

Das zweiteilige Gerät ermöglicht im Defekt einen einfachen und schnellen Austausch ohne neue Verdrahtung, durch herausziehen des Steckmoduls und einsetzen eines neuen Moduls.

Die Geräte haben eine mechanische Statusanzeige und können auch mit einem Fernsignalkontakt geliefert werden.

Kategorie IEC/EN/DIN	**Klasse II/Typ 2/C**
Einsatzort	**Unterverteiler**
Anschlüsse	**TT**
Schutzbereich	**L - N, N - PE**
Schutzelement	**MOV + GDT**
Max. Blitzstrom	**I_{max} = 40kA pro Pol**
MOV max. Belastbarkeit 1 x 8/20	**60kA pro Pol**
Gehäuse	**Modular**
Normen	**IEC-61643-1**

Technische Daten

Elektrische Eigenschaften		
max. Dauerspannung (AC/DC)	**U_c**	275/350V
Nennableitstossstrom (8/20)	**I_n** (L-N/N-PE)	20 kA
max. Ableitstrom (8/20)	**I_{max}** (L-N/N-PE)	40 kA
Schutzstufe	**U_p** (L-N) **U_p** (N-PE)	< 1.5 kV < 2.0 kV
Netzfolgestrom	**I_f** (N-PE)	> 100 A_{RMS}
Ansprechzeit	**t_A** (L-N/N-PE)	< 25 ns / 100 ns
Wärmeschutz	(L-N/N-PE)	JA
Vorsicherung (Hauptleitung > 125 A)	(L-N/N-PE)	125 A gL
Kurzschlussstossstrom	(L-N/N-PE)	25 kA / 50 Hz
Mechanische Eigenschaften		
Temperaturbereich		- 40 °C … + 80 °C
Anzugsdrehmoment		max. 4.5 Nm
Anschlussquerschnitt		35 mm^2 (fest) / 25 mm^2 (flexibel)
Montage EN 60715		35 mm Hutschiene
Schutzart		IP 20
Gehäusematerial		Thermoplast, Festigkeit nach UL 94 V-0
Grösse DIN 43880		4 TE
Gewicht		441 g / 446 g
Fernsignal Kontakte		JA
Kontaktbelastung		AC: 250 V / 0.5 A
Anschlussquerschnitt		max. 1.5 mm^2
Anzugsdrehmoment für Fernsignal		0.25 Nm

Anschlussschema

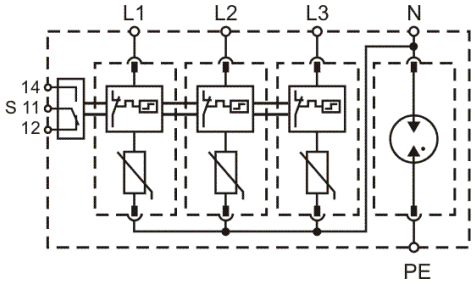

Abmessungen

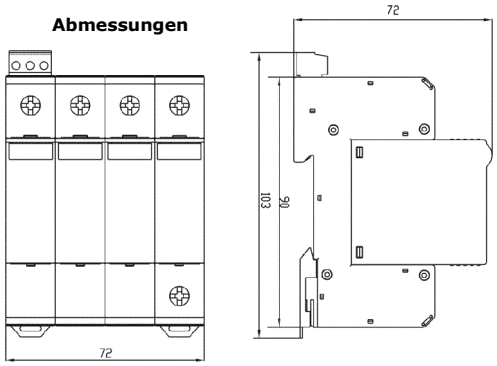

Schutzelemente:
MOV: Hochleistungs-Varistor-Block mit thermischer Trennvorrichtung
GDT: Gekapselte Funkenstrecke

Gerät		Bestell-Nr.
BSA-F 160/275 (3+1)	Mehrpoliger Überspannungsableiter, Klasse II, I_{max} 40 kA pro Pol (8/20)	147 800 139
BSA-FS 160/275 (3+1)	Mehrpoliger Überspannungsableiter, Klasse II, I_{max} 40 kA pro Pol (8/20), Fernsignal-Kontakt	147 800 147
MBSA-F 40/275	Modul einphasiger Überspannungsableiter, Klasse II, I_{max} 40 kA (8/20) MOV	147 800 219
MBSB-F 40/255	Modul einphasiger Überspannungsableiter, Klasse II, I_{max} 40 kA (8/20) GDT	147 800 234

Anschlussvarianten

TN-S Netz (Einphasig)

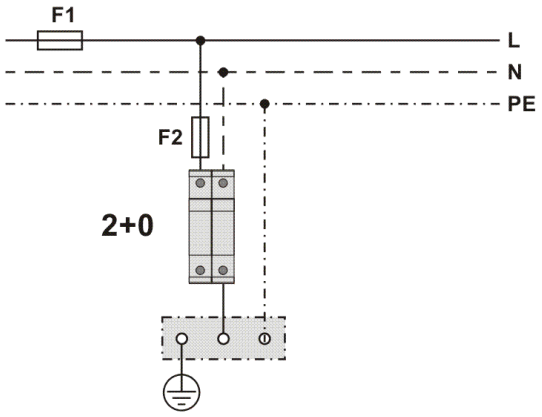

TT Netz (Einphasig)

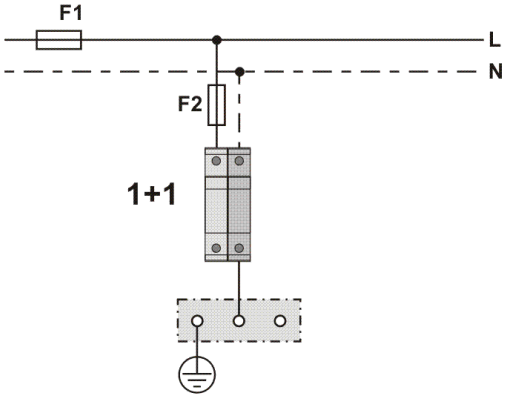

TN-C Netz (Dreiphasig)

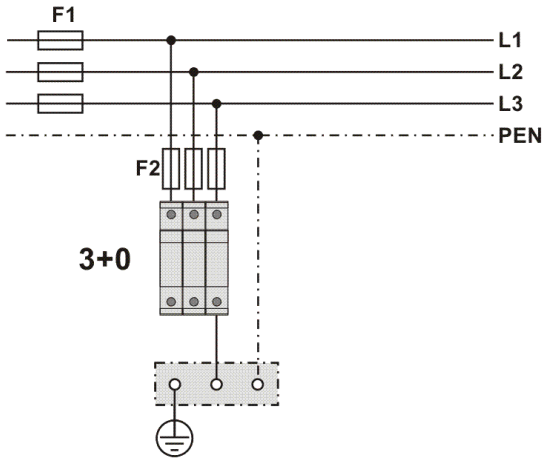

TN-S Netz (Dreiphasig)

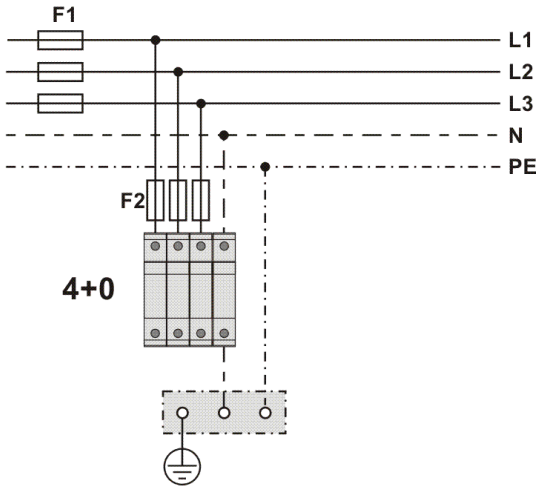

IT Netz (Dreiphasig)

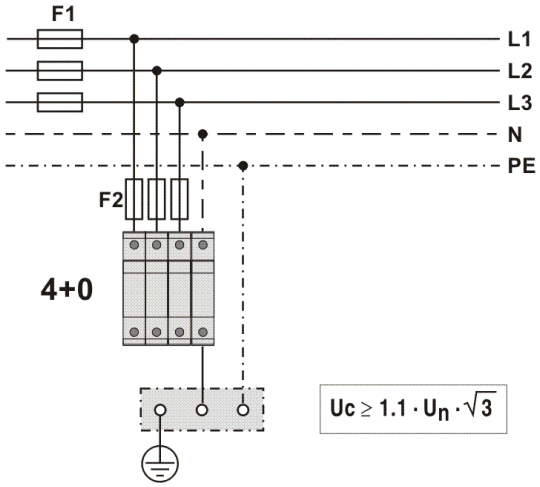

$$Uc \geq 1.1 \cdot U_n \cdot \sqrt{3}$$
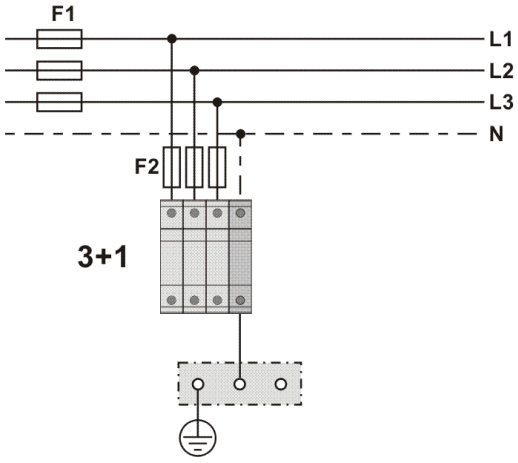
TT Netz (Dreiphasig)